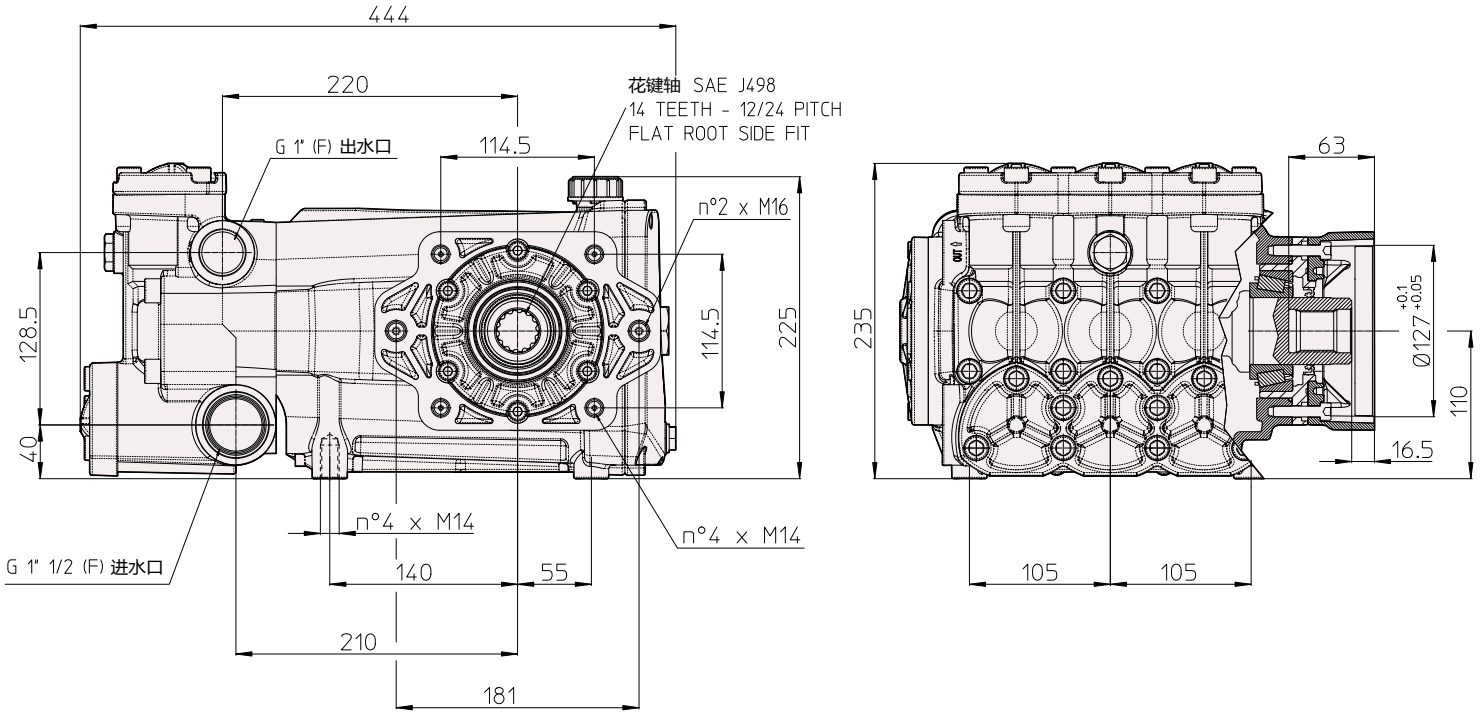
444
220
花键轴 SAE J498
14 TEETH - 12/24 PITCH
FLAT ROOT SIDE FIT
G 1" (F) 出水口
114.5
n°2 x M16
128.5
114.5
225
40
n°4 x M14
n°4 x M14
G 1" 1/2 (F) 进水口
140
55
210
181
63
235
Ø127 +0.1 +0.05
110
16.5
105
105